DLQ

Ambientes Críticos Difusores Ambientes Críticos

Submittal

Características:

- Difusor lineal de quirófano
- Inyección vertical en forma de cortina
- Placa frontal desmontable para facilitar limpieza
- Cables de seguridad
- Plenum con soportes
- Esquinas del plenum redondeadas para facilitar la limpieza
- Opción de integrar un codo para sistemas continuos
- Lengüetas en las cuatro esquinas para soporte a las estructuras

Materiales y Acabados:

- Fabricado en acero Inoxidable
- Acabado Pulido P4

Plano de Dimensiones:

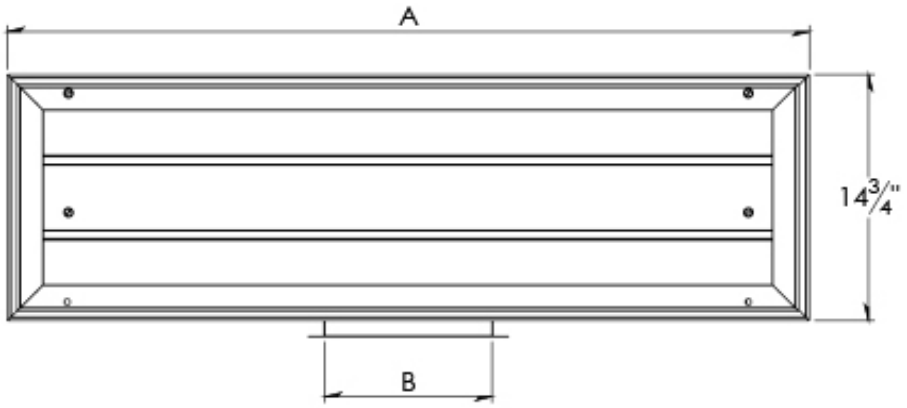

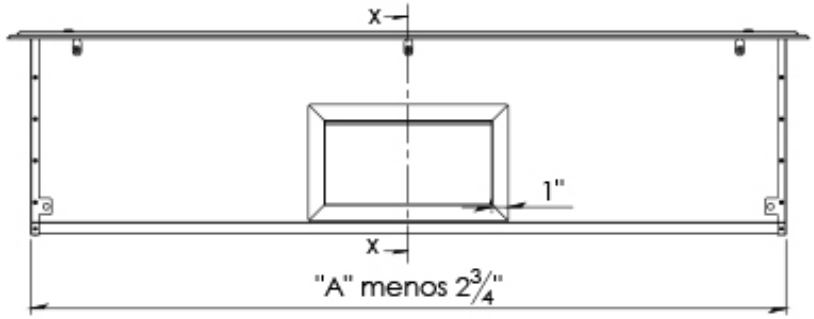

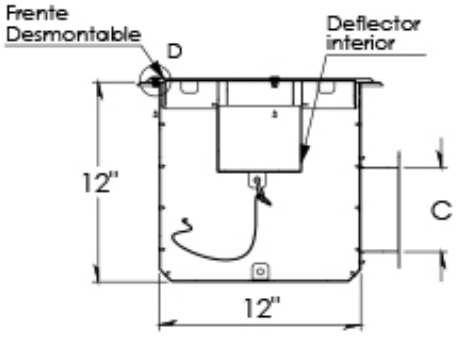

SECCIÓN X-X

Molulo	A	B	C	Tipo Cuello	
				Núm. Cuellos	Cuadrangular
48	48	10	5	1	✓
72	72	16	5	1	✓
96	96	10	5	2	✓
120	120	12	5	2	✓

Nombre de la obra:_____
Ubicación:_____
Arquitecto: _____
Ingeniero: _____
Contratista: _____

Presentado por:

Fecha:

Av. División del Norte N°76 Col. Memetla, Cuajimalpa México. C.P. 05330 D.F.

www.innes.com.mx

Nota: Este submittal está diseñado para demostrar dimensiones generales de dicho producto. Los dibujos de este submittal no son elaborados con la intención de especificar aspectos exactos del producto. Estos dibujos no están a escala. Innes Aire S.A. de C.V. se reserva el derecho de hacer cambios sin previo permiso.

Ninguna parte de este documento podrá ser reproducida o retransmitida de cualquier forma; siendo estas: electrónicas o mecanografeadas; incluyendo fotocopiado, grabado y/o cualquier sistema de alojamiento de información sin previo permiso de INNES AIRE S.A. DE C.V.